Molti Mobile · Ventaglio

эскиз с размерами · под матрас 160 × 200 · размеры в мм

вид спереди

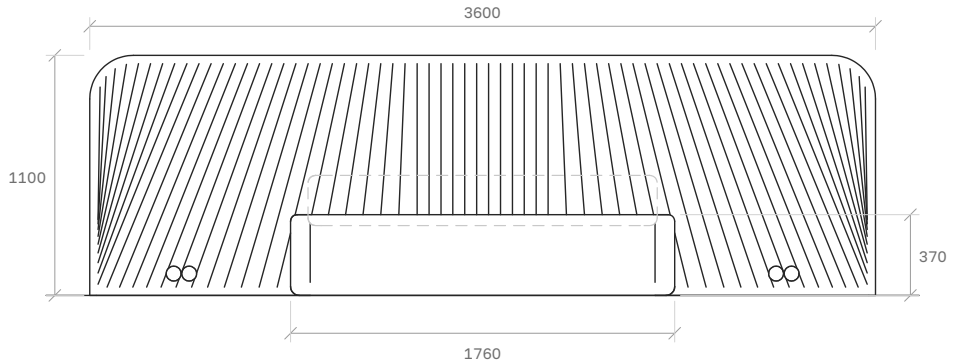

вид сбоку

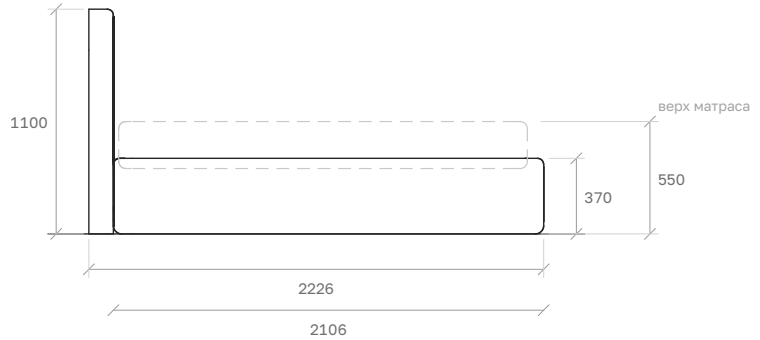

вид сверху

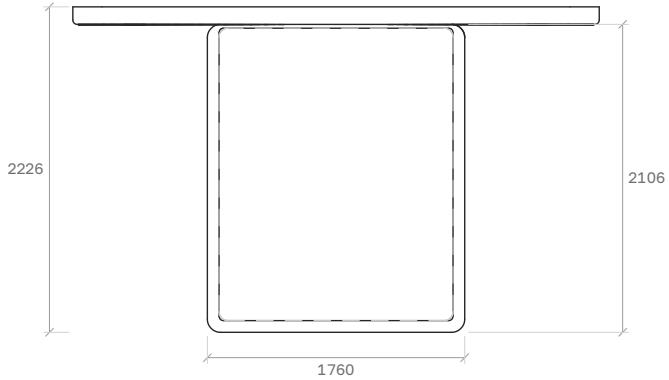

объём

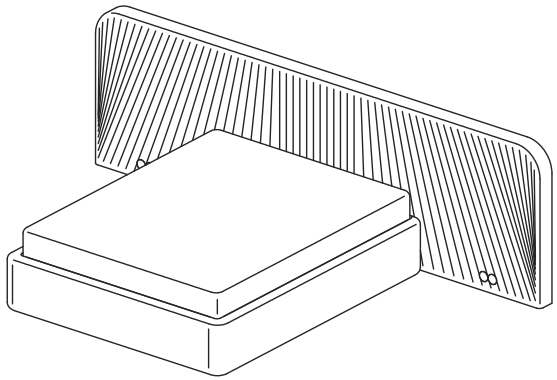

Спальное место	1600 × 2000
Основание, ширина × длина	1760 × 2106
Общая длина	2226
Ширина изголовья	3600

Высота изголовья	1100
Высота основания	370
Высота до верха матраса	550

Изголовье 3600 мм, как в ЖК «Парк Фонтэ». Точные размеры и места под розетки согласуем по индивидуальному чертежу.

moltimobile.ru/katalog/krovati/ventaglio/

Molti Mobile · Ventaglio

эскиз с размерами · под матрас 180 × 200 · размеры в мм

вид спереди

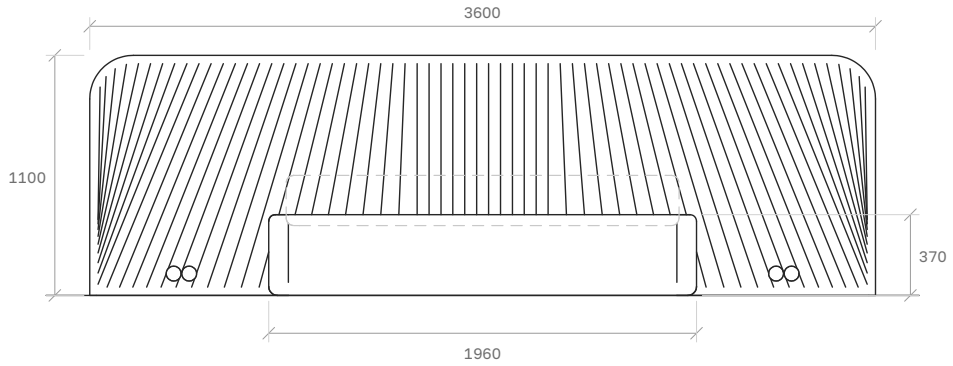

вид сбоку

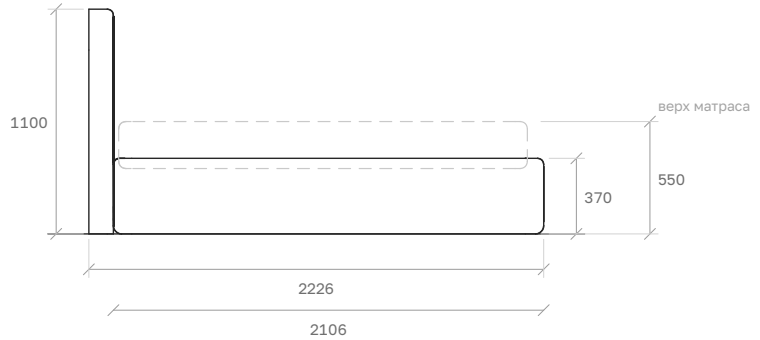

вид сверху

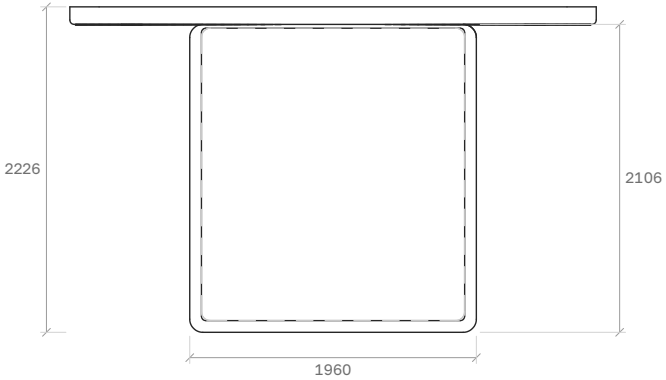

объём

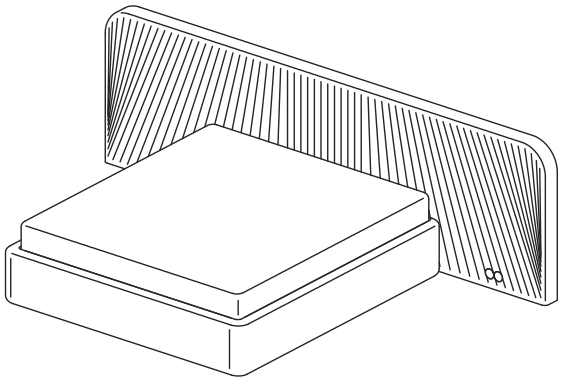

Спальное место	1800 × 2000
Основание, ширина × длина	1960 × 2106
Общая длина	2226
Ширина изголовья	3600

Высота изголовья	1100
Высота основания	370
Высота до верха матраса	550

Изголовье 3600 мм, как в ЖК «Парк Фонтэ». Точные размеры и места под розетки согласуем по индивидуальному чертежу.

moltimobile.ru/katalog/krovati/ventaglio/

Molti Mobile · Ventaglio

эскиз с размерами · под матрас 200 × 200 · размеры в мм

вид спереди

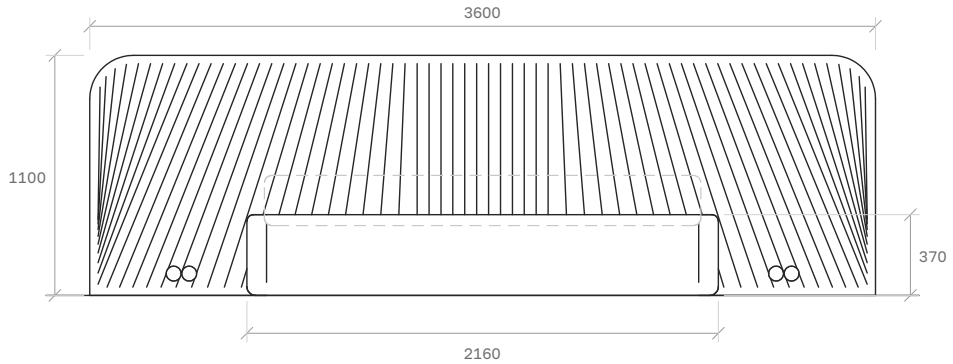

вид сбоку

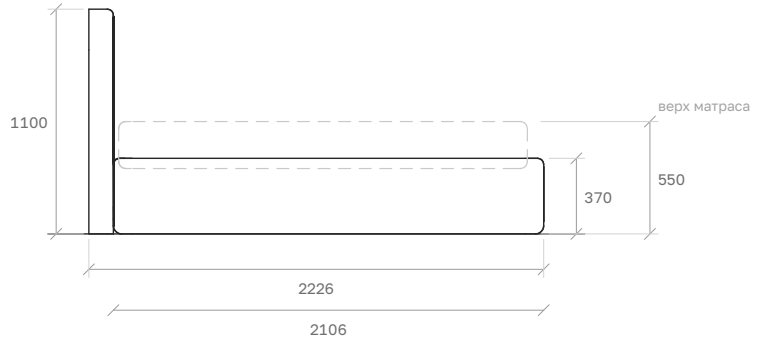

вид сверху

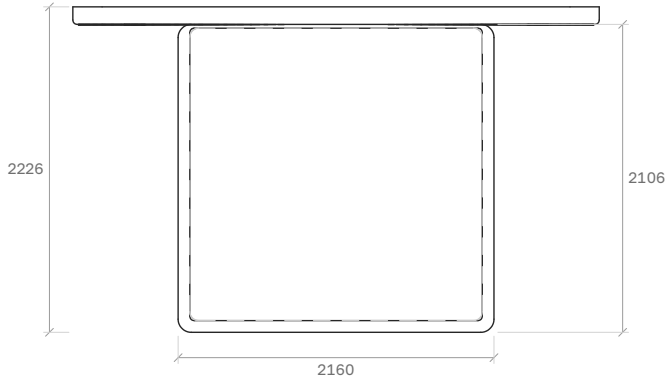

объём

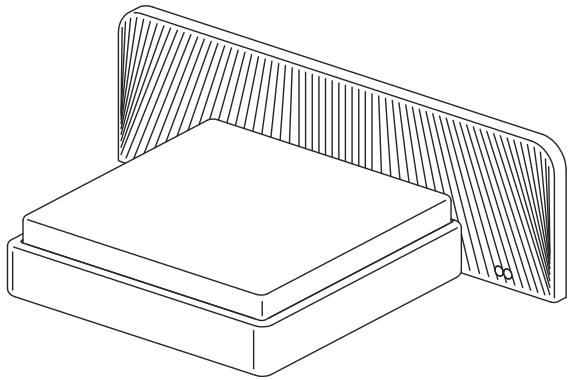

Спальное место	2000 × 2000
Основание, ширина × длина	2160 × 2106
Общая длина	2226
Ширина изголовья	3600

Высота изголовья	1100
Высота основания	370
Высота до верха матраса	550

Изголовье 3600 мм, как в ЖК «Парк Фонтэ». Точные размеры и места под розетки согласуем по индивидуальному чертежу.

moltimobile.ru/katalog/krovati/ventaglio/