Molti Mobile · BOTTEGA

эскиз с размерами · под матрас 160 × 200 · размеры в мм

вид спереди

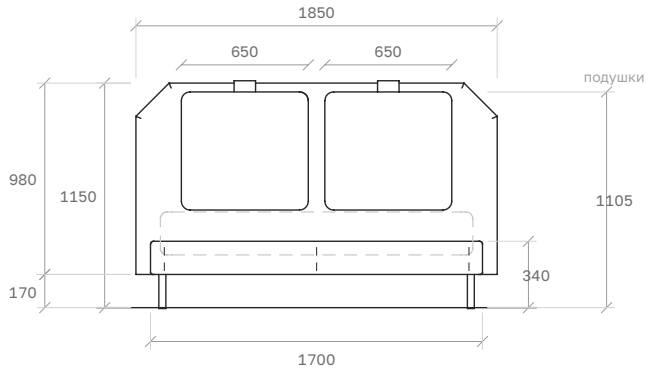

вид сбоку

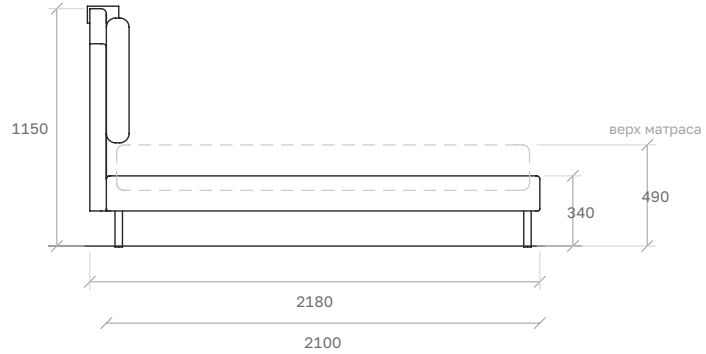

вид сверху

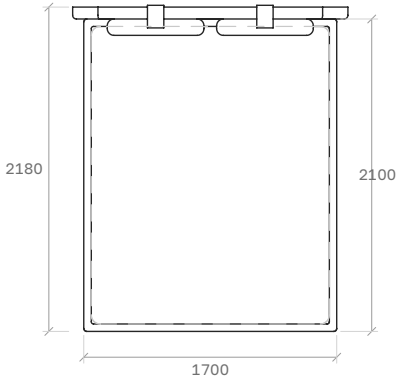

объём

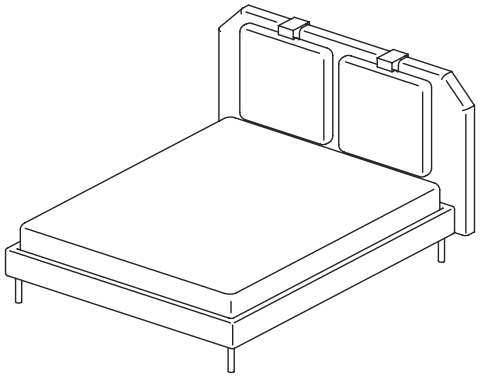

Спальное место	1600 × 2000
Основание, ширина × длина	1700 × 2100
Общая длина	2180
Ширина изголовья	1850

Высота изголовья	1150
Высота основания	340
Высота до верха матраса	490

Эскиз для стандартного матраса. Делаем под любой размер: точные размеры фиксируем в рабочем чертеже после договора.

moltimobile.ru/katalog/krovati/bottega/ · +7 916 778-01-60

Molti Mobile · BOTTEGA

эскиз с размерами · под матрас 180 × 200 · размеры в мм

вид спереди

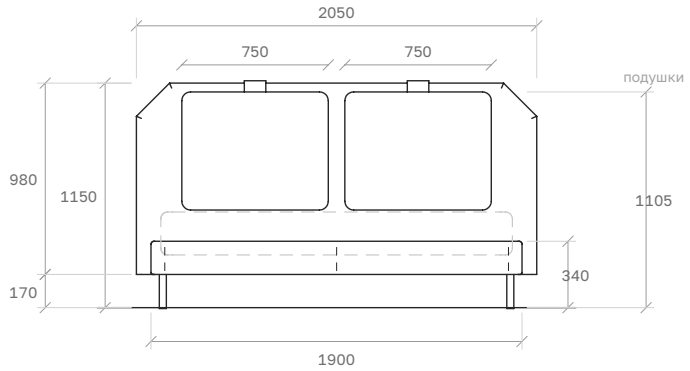

вид сбоку

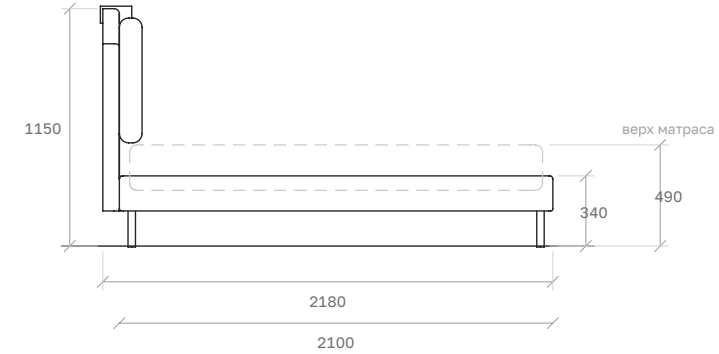

вид сверху

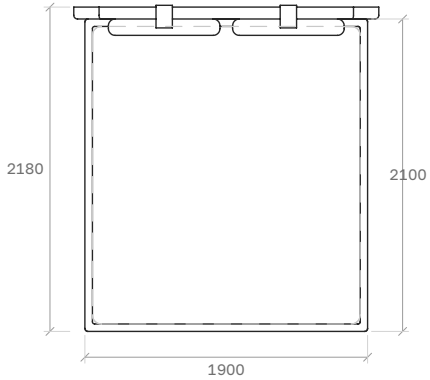

объём

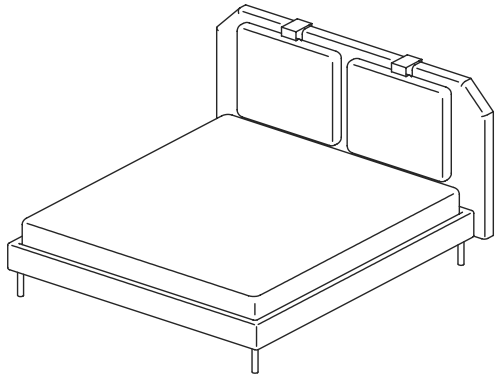

Спальное место	1800 × 2000
Основание, ширина × длина	1900 × 2100
Общая длина	2180
Ширина изголовья	2050

Высота изголовья	1150
Высота основания	340
Высота до верха матраса	490

Эскиз для стандартного матраса. Делаем под любой размер: точные размеры фиксируем в рабочем чертеже после договора.

moltimobile.ru/katalog/krovati/bottega/ · +7 916 778-01-60

Molti Mobile · BOTTEGA

эскиз с размерами · под матрас 200 × 200 · размеры в мм

вид спереди

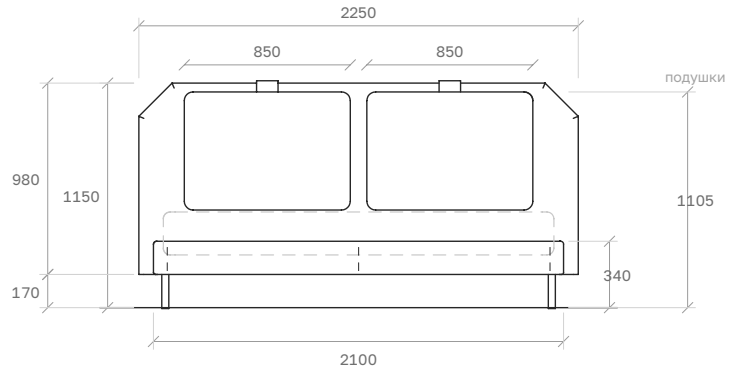

вид сбоку

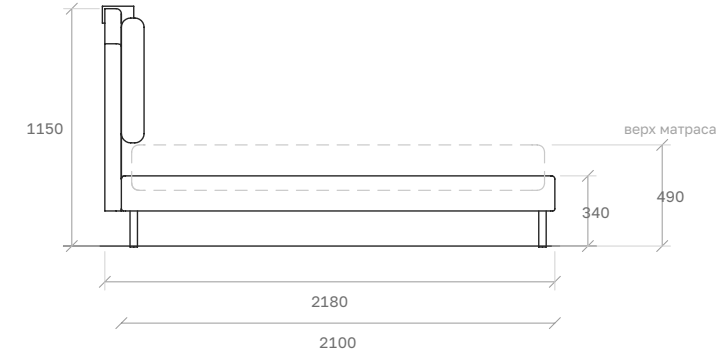

вид сверху

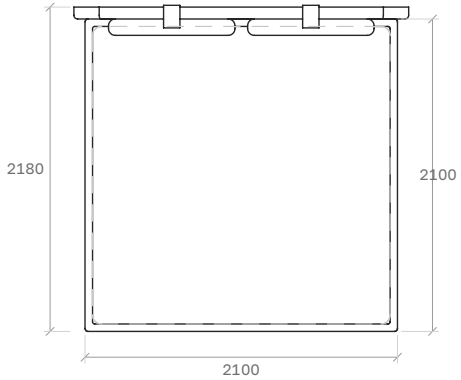

объём

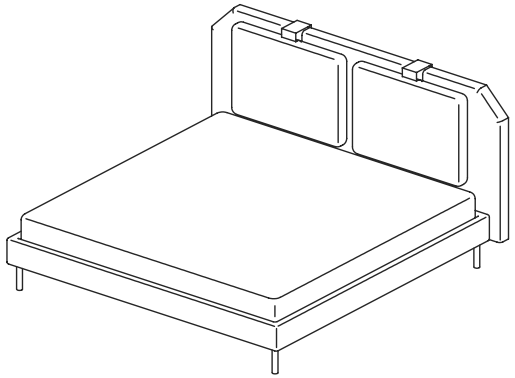

Спальное место	2000 × 2000
Основание, ширина × длина	2100 × 2100
Общая длина	2180
Ширина изголовья	2250

Высота изголовья	1150
Высота основания	340
Высота до верха матраса	490

Эскиз для стандартного матраса. Делаем под любой размер: точные размеры фиксируем в рабочем чертеже после договора.

moltimobile.ru/katalog/krovati/bottega/ · +7 916 778-01-60